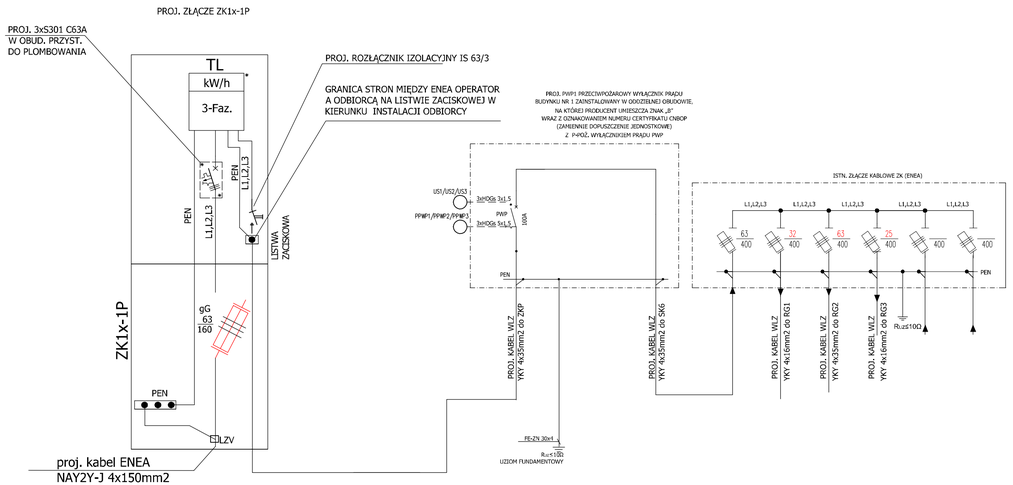

UWAGI:
1. W złączu ZK1x-1P w części pomiarowej zabudowano zabezpieczenia przedlicznikowe
   3 x S301 C63A w obudowie przystosowanej do plombowania
2. Wszystkie urządzenia do listwy zaciskowej włącznie przystosować do plombowania.
3. W złączu system zasilania typu TN-C:
I. dla ochrony przed dotykiem bezpośrednim należy zastosować:
a) ochronę poprzez izolowanie części czynnych,
b) ochronę przy użyciu ogrodzeń i obudów,
II. dla ochrony przed dotykiem pośrednim należy zastosować:
a) SAMOCZYNNE WYŁĄCZENIE ZASILANIA w układzie sieci TN-C,
b) urządzenia II klasy ochronności lub o izolacji równoważnej.
4. Kabel zasilający w złączu prowadzić w rurze ochronnej PCV.
5. Połączenia pomiędzy aparatami i licznikiem wykonac przewodem o przekroju 16mm2 typu LgY 750V,
6. Roboty ulegające zakryciu zgłosić do odbioru ZE przed zakryciem.
UWAGA : ROZDZIAŁ PEN NA N I PE NALEŻY WYKONAĆ W ROZDZIELNI BUDYNKOWEJ RG1/RG2/RG3

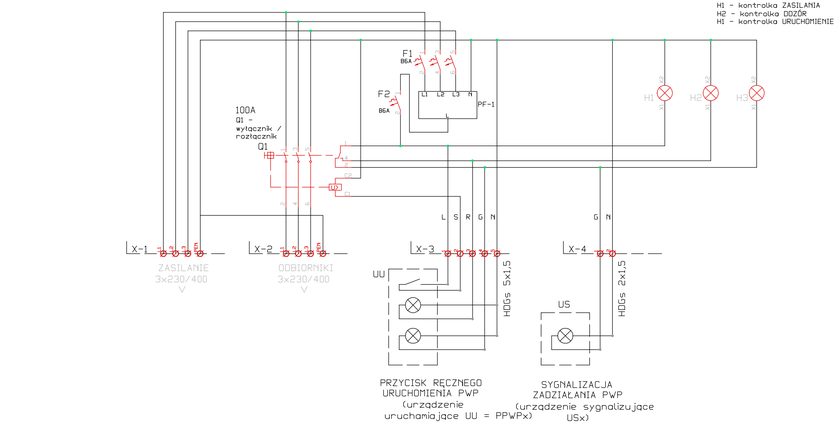

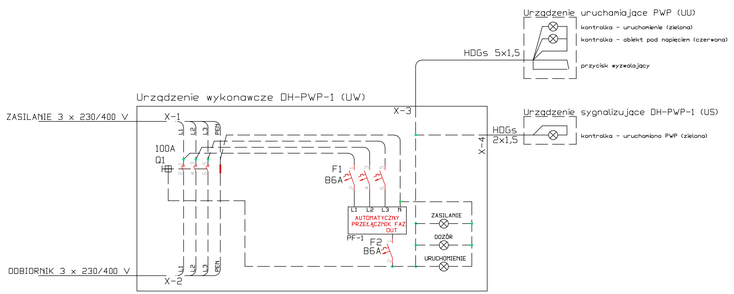

BPPA "DOM" SP. Z.O.O.
66-400 GORZÓW WLKP, UL. WAWRZYNIAKA 3
tel.0957264359 tel.fax 0957359032
email: bppadom@gmail.com www.bppadom.pl

NAZWA ZAMIERZENIA BUDOWLANEGO

BUDOWA OBIEKTU WIELOFUNKCYJNEGO - BUDYNKU ADMINISTRACJI PUBLICZNEJ , W TYM MAGAZYNU OBRONY CYWILNEJ , ARCHIWUM ORAZ BAZY REFERATU TECHNICZNEGO WRAZ Z WIATĄ ORAZ NIEZBĘDNĄ INFRASTRUKTURĄ TECHNICZNĄ I ZAGOSPODAROWANIEM TERENU ZLOKALIZOWANEGO W MASZEWIE , GMINA DESZCZNO, DZIAŁKA NR.EWID.115/7 ORAZ CZĘŚCI DZIAŁEK 10/1 OBRĘB EWID.NR 13 - MASZEWO , 354 I 305/7 OBRĘB NR 12 DEŚSZCZNO GM.DESZCZNO

OBIEKT

BUDYNEK ADMINISTRACJI PUBLICZNEJ

INWESTOR

GMINA DESZCZNO
UL. LUBUSKA 90, 66-446 DESZCZNO

STADIUM

PROJEKT TECHNICZNY

BRANŻA

INSTALACJE ELEKTRYCZNE

UWAGI:

TREŚĆ RYSUNKU

SCHEMAT ZASILANIA/SCHEMAT PWP

NR RYSUNKU	NR PROJEKTU
E1	
SKALA	DATA
1:----	25.11.2025

PROJEKTANT:

mgr inż. Piotr Markowski
upraw. do projektowania bez ogr.
w spec. elektrycznej
nr ZAP/0218/POOE/11

SPRAWDZAJĄCY:

mgr inż. Patryk Dominiak
upraw. do projektowania bez ogr.
w spec. elektrycznej
nr ZAP/0107/POOE/12

OPRACOWAŁ:

mgr inż. Paweł Markowski